ITVモニターワゴン

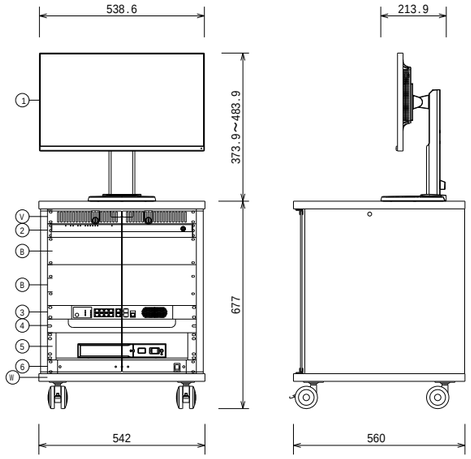

1	23.8型液晶モニター
2	ネットワークデコーダー
3	PoE SW
4	ケーブル引込パネル
5	UPS
6	パワーコントローラー
B	ブランクパネル
V	ベンチレートパネル
W	機器収納ワゴン

23.8型液晶モニター	
表示画素数	1920ピクセル x 1080ピクセル
入　　力	DisplayPort、HDMI、D-sub15ピン（ミニ）、
	音声（φ3.5 mmステレオミニジャック）
内部スピーカー	1 W+1 W（ステレオ）
ネットワークビデオレコーダー	
接続カメラ台数	8台（カメラライセンス追加時：最大32台）
圧縮方式	JPEG/MPEG-4/H.264（映像）
内蔵HDD容量	4 TB x1（最大4 TB x4）
RAID	1/5/6/10対応（内蔵HDD増設時）
ホットスペア	RAID1/5：最大1台
映像出力	D-sub15ピン x1、HDMI x1、DisplayPort x1
ネットワーク端子	1000BASE-T/100BASE-TX x2
その他インターフェース	音声入出力、USB3.0 x5、USB2.0 x2

PoE SW	
ポート	10/100/1000BASE-T：10ポート
	SFPスロット：2ポート
機能	SNMP、IGMP v2スヌーピング
給電機能	PoE（IEEE802.3at、IEEE802.3af）対応
	最大240 W（8ポート計）給電可能
UPS	
入力最大電流	7.5 A
出力定格容量	500 VA/300 W
パワーコントローラー	
AC100 V入力	20 Aサーキットブレーカー x1
AC100 V出力	スイッチ連動：9（合計最大10 A x3）
機器収納ワゴン	
材　　質	木製、棚板2枚付
その他	キャスター、鍵付強化ガラス扉（270°開閉可）

ドーム型HDネットワークカメラ

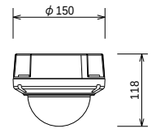

フレームサイズ	1920x1080～320x240、コリドール表示設定可
最低被写体照度	カラー：0.05 lx、白黒：0.02 lx
画像圧縮方式	H.265/H.264/JPEG
レンズ	焦点距離：f=3.3 mm～9.7 mm
フレームレート	最高30 fps
機　　能	デイナイト、プライバシーマスク、
	microSDカード記録、赤外照明（25 m）、
	電動ズーム、電動フォーカス
検出機能	置き去り検出、持ち去り検出、ラインクロス検出
電　　源	DC12 V、PoE（IEEE802.3af準拠）

ハウジング一体型HDネットワークカメラ

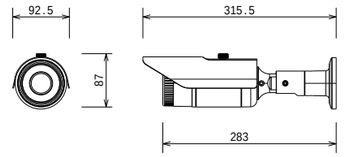

フレームサイズ	1920x1080～320x240、コリドール表示設定可
最低被写体照度	カラー：0.05 lx、白黒：0.02 lx
画像圧縮方式	H.265/H.264/JPEG
レンズ	焦点距離：f=3.3 mm～9.7 mm
機　　能	デイナイト、プライバシーマスク、
	microSDカード記録、赤外照明（25 m）、
	電動ズーム、電動フォーカス、ヒーター内蔵
検出機能	置き去り検出、持ち去り検出、ラインクロス検出
防塵防水性能	IP66準拠（JIS C 0920）
電　　源	DC12 V、PoE（IEEE802.3af準拠）

ITVモニターワゴン

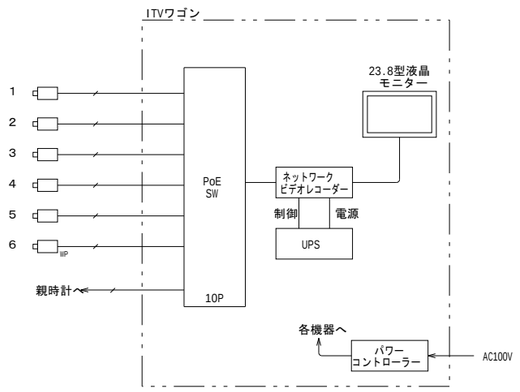

UTP0.5-4P（Cat.6）